ՀԱՆԳՈՒՅՑ 1

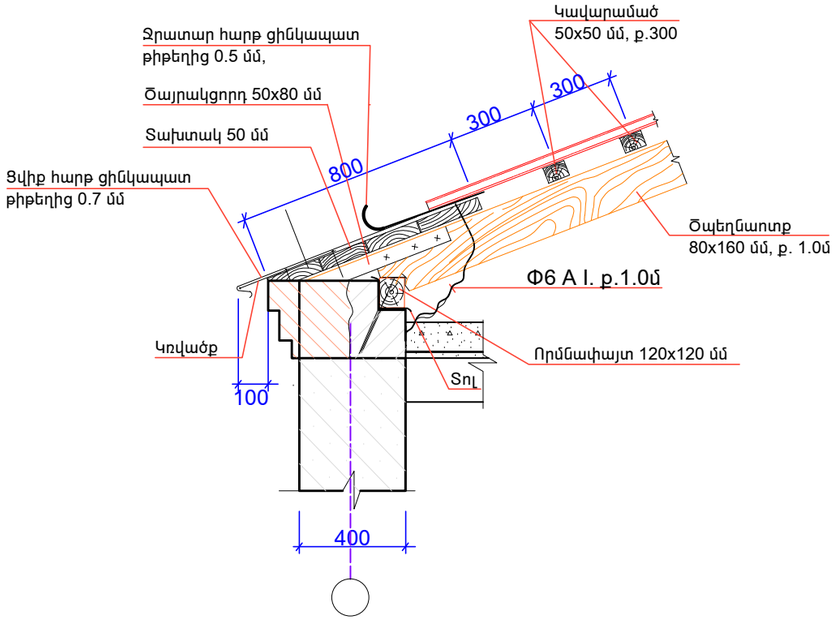

ՀԱՆԳՈՒՅՑ-2 Մ1:20

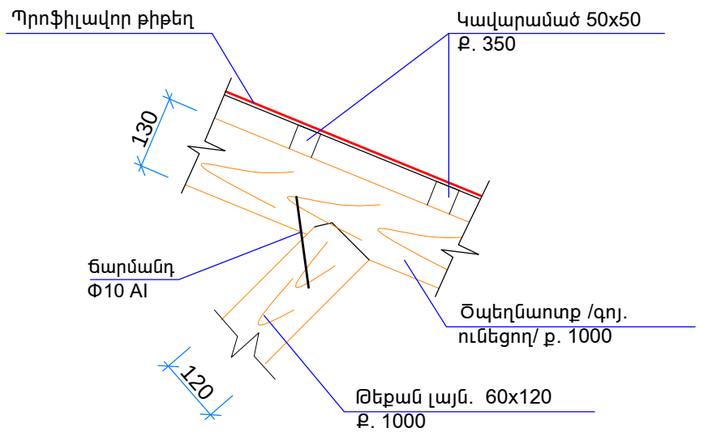

ՀԱՆԳՈՒՅՑ 3

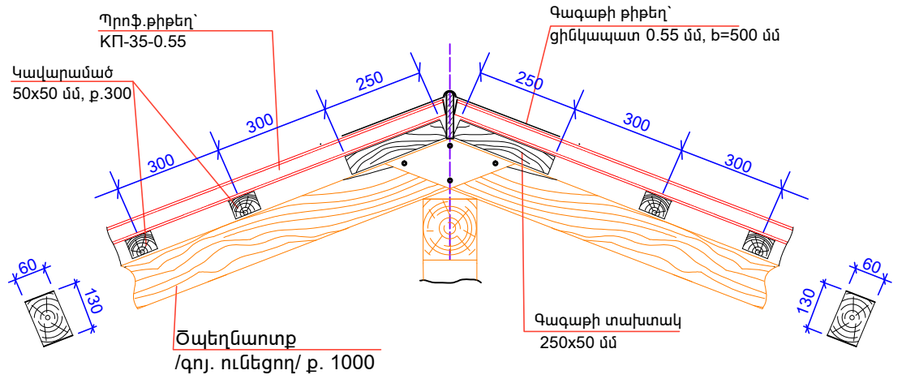

ՏԱՆԻՔԻ ՓԵՇԻ ՀԱՆԳՈՒՅՑ

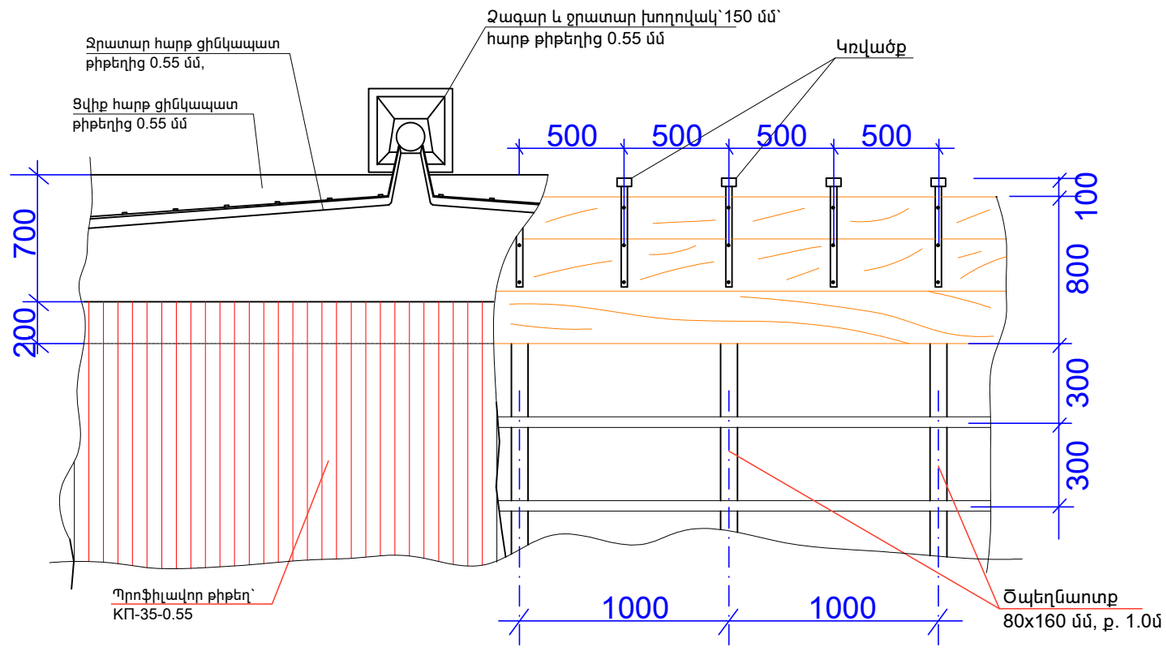

ԾԱՆՈԹՈՒԹՅՈՒՆ

1.ՍՈՒՅՆ ԹԵՐԹԸ ԴԻՏԵԼ՝ ՃԾ-4, 5, 6 ԹԵՐԹԵՐԻ ՀԵՏ ՀԱՄԱՏԵՂ:

ՊԱՇՏՈՆ	ԱՆՈՒՆ ԱԶԳԱՆՈՒՆ	ՍՏՈՐԱԳՐ.	ԱՄՍԱԹ.	ԿԵՆՏՐՈՆ ՎԱՐՉԱԿԱՆ ԾՐՋԱՆԻ, ՊԱՐՈՆՅԱՆ 7 ԲԱԶՄԱԲՆԱԿԱՐԱՆ ՇԵՆՔԻ ԹԵՔ ՏԱՆԻՔԻ ՀԻՄՆԱՆՈՐՈԳՈՒՄ			
ՏՆՕՐԵՆ	Հ. ՕՀԱՆՅԱՆ						
ՆԱԽԱԳԾԵՑ	Հ. ՕՀԱՆՅԱՆ			ՃԱՐՏԱՐԱՊԵՏԱՇԻՆԱՐԱՐԱԿԱՆ ՄԱՍ	ՓՈՒԼ	ԹԵՐԹ	ԹԵՐԹԵՐ
					ԱՆ	ՃԾ-7	7
				ՏԱՆԻՔԻ ՀԱՆԳՈՒՅՑՆԵՐ	«ՕՀԱՆՅԱՆ ԻՆԴԱՍԹՐԻԶ» ՍՊԸ Լից. N16107		